Ersatzteilzeichnung

Hochdruckspritzpistole ST-601

Artikel-Nr. 200601600

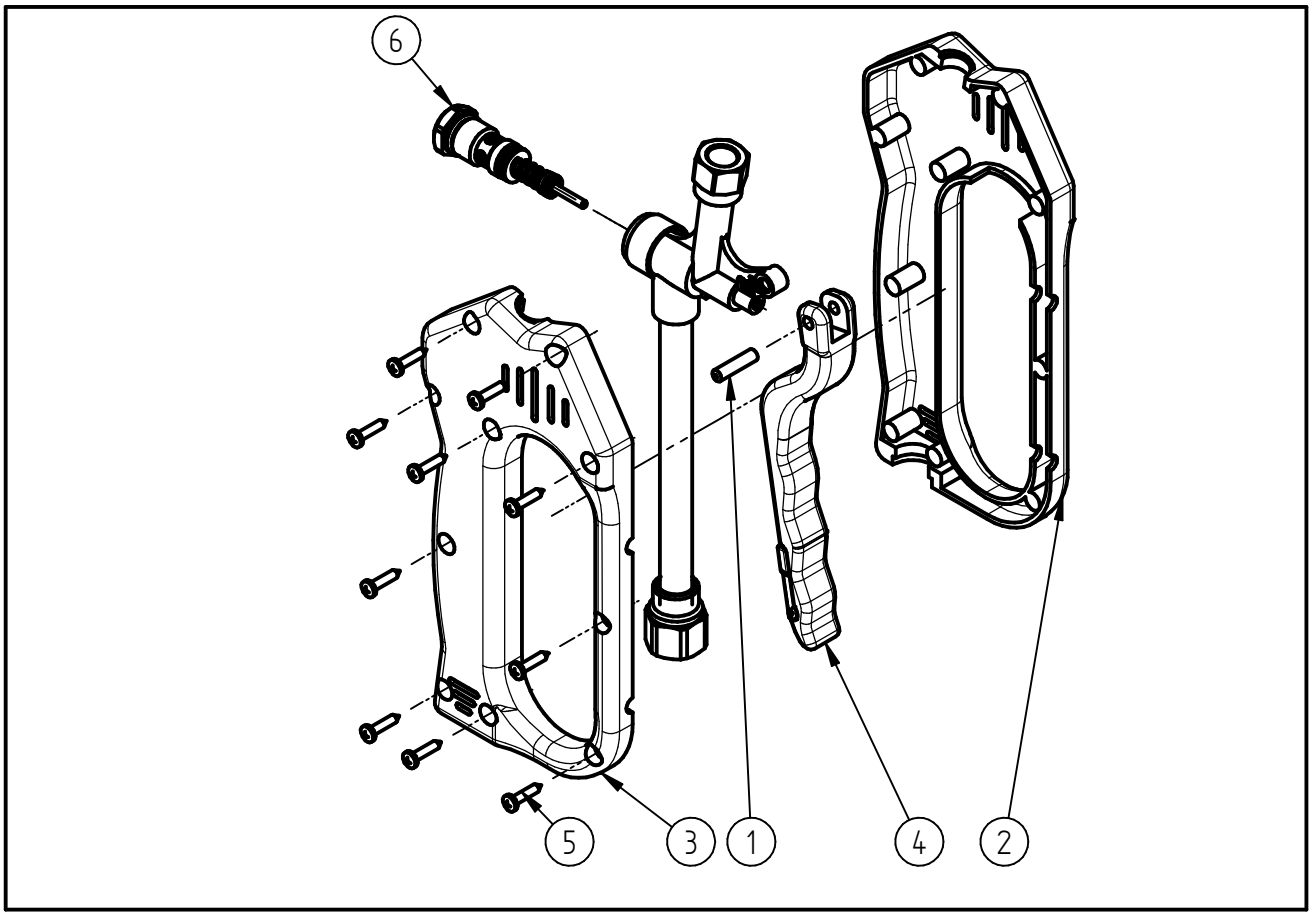

Pos.	Artikelnummer	Benennung
1	040000060	Kerbstift 5x20 DIN 1475 A2
2	020000151	Halbsch.m.Typenbez. ST-601
3	020000161	Halbschale m. Senkung ST-601
4	200601470	Hebel ST-601 komplett schwarz
5	900035161	Repair-Kit Schrauben
6	202000044	Repair-Kit Ventil